Design-Möbelknöpfe Various

Werkstoff: Edelstahl
Oberfläche: seidenmatt / poliert / PVD
Befestigung: Gewinde M 4

WEBCODE:	TXUD	Ball 59
WEBCODE:	JBMQ	45.50
WEBCODE:	TMEI	Oval-Line K
WEBCODE:	VCXZ	Spin
WEBCODE:	VBXN	Bag
WEBCODE:	SDJF	45.35

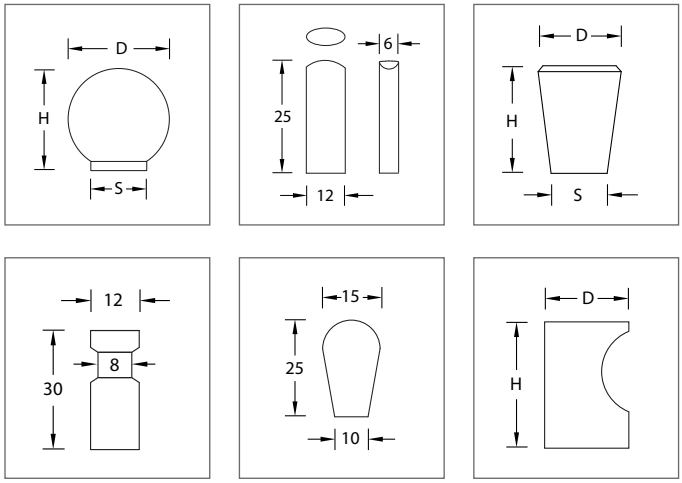

Edelstahl seidenmatt | Edelstahl poliert | Edelstahl Bronze matt | Edelstahl Bronze poliert

Modell			D	H	S	Bestell-Nr.	Bestell-Nr.	Bestell-Nr.	Bestell-Nr.
	Ball 59	Möbelknopf Ball 59, Gewindetiefe 15 mm, inkl. Schraube M 4.	20 mm	20 mm	14 mm	59.02.23	59.02.34	59.02.80	59.02.85
			25 mm	25 mm	16 mm	59.02.45	59.02.56	59.02.81	59.02.86
			30 mm	30 mm	20 mm	59.02.67	59.02.78	59.02.82	59.02.87
	45.50	Möbelknopf 45.50, Gewindetiefe 15 mm, inkl. Schraube M 4.	20 mm	24 mm	10 mm	45.51.26	45.51.27	45.51.12	45.51.13
			25 mm	29 mm	14 mm	45.52.26	45.52.27	45.52.12	45.52.13
			29 mm	35 mm	16 mm	45.53.26	45.53.27	45.53.12	45.53.13
	45.35	Möbelknopf 45.35, Gewindetiefe 15 mm, inkl. Schraube M 4.	12 mm	25 mm		45.35.26	45.35.27	45.35.12	45.35.13
			20 mm	30 mm		45.37.26	45.37.27	45.37.12	45.37.13
	Spin	Möbelknopf Spin, Gewindetiefe 13 mm, inkl. Schraube M 4.	12 mm	30 mm		46.12.34	46.12.56	45.12.12	45.12.13
	Bag	Möbelknopf Bag, Gewindetiefe 13 mm, inkl. Schraube M 4.	15 mm	25 mm	10 mm	51.42.26	51.42.28	51.42.12	51.42.13
	Oval-Line K	Möbelknopf Oval-Line K, Gewindetiefe 13 mm, inkl. Schraube M 4.	12 x 6 mm	25 mm		51.43.12	51.43.14	54.43.16	54.43.18

Alle Maßangaben unverbindlich. Konstruktionsänderungen vorbehalten.