Design-Schiebetürgriffe Collage für Glas

Werkstoff: Edelstahl
Oberfläche: seidenmatt
Befestigung: zum Kleben

WEBCODE:	XACN	Collage RD 2
WEBCODE:	WDVG	Collage RD 1
WEBCODE:	FVCJ	Collage Oval
WEBCODE:	IECD	Collage FR

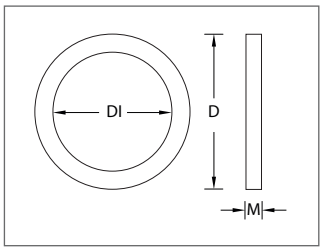

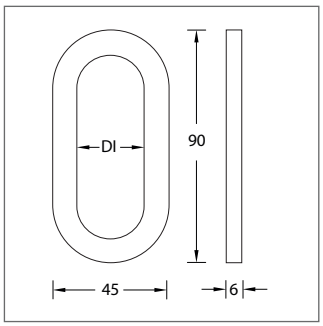

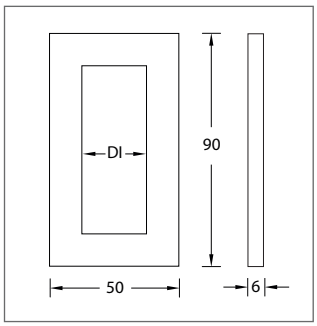

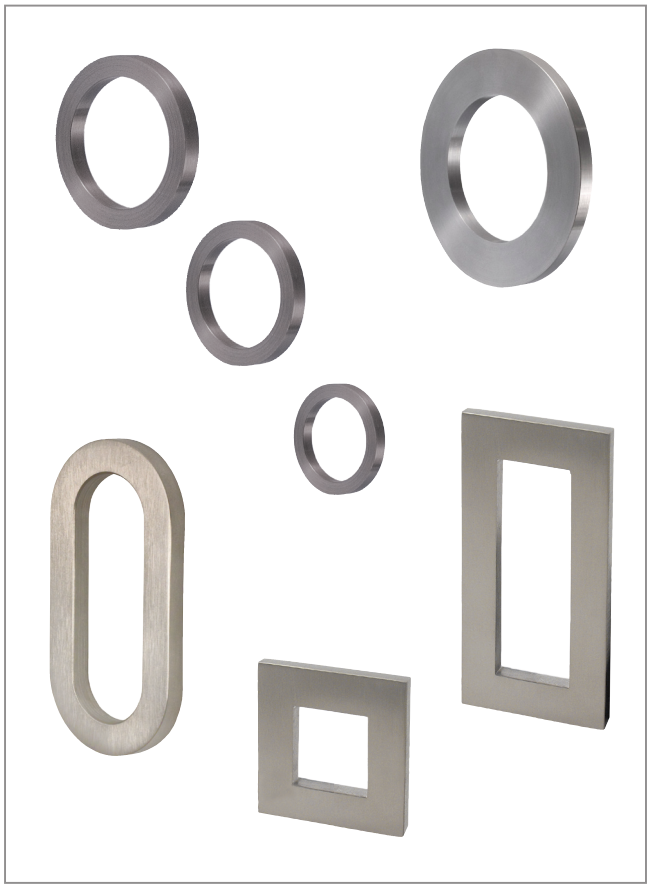

Edelstahl seidenmatt

Collage, für Glas		D / G	DI	M	Bestell-Nr.
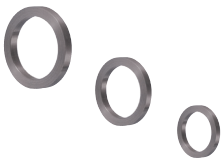	Collage RD 2, Schiebetürgriff für Glas, Befestigung: zum Aufkleben.	32 mm	24 mm	4 mm	1723.20.10
		45 mm	31 mm	6 mm	1723.20.15
		60 mm	46 mm	6 mm	1723.20.20
	Collage RD 1, Schiebetürgriff für Glas, Befestigung: zum Aufkleben.	80 mm	51 mm	6 mm	1723.20.24
	Collage Oval, Schiebetürgriff für Glas, Befetsigung: zum Aufkleben.	90 x 45 mm	71 x 26 mm	6 mm	101.42.10
	Collage FR, Schiebetürgriff für Glas, Befestigung: zum Aufkleben.	90 x 50 mm	65 x 25 mm	6 mm	1723.10.01
	Collage FQ, Schiebetürgriff für Glas, Befestigung: zum Aufkleben.	50 x 50 mm	25 x 25 mm	6 mm	1723.15.02