Schiebetür-Muschelgriffe für Holz
Werkstoff: Britanniametall, Bronze
Muschelgriffe zum Einlassen, sichtbare Befestigung, inkl. Befestigungsschrauben.

WEBCODE:	XAZW	Ovale S
WEBCODE:	MKOD	Country Cube

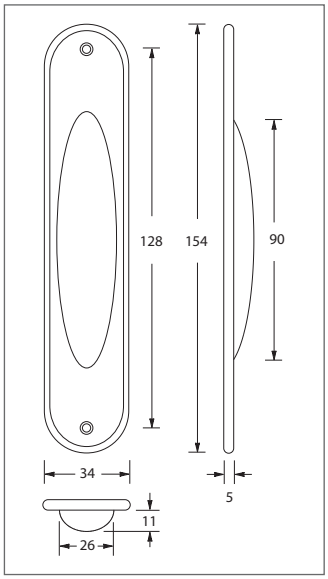

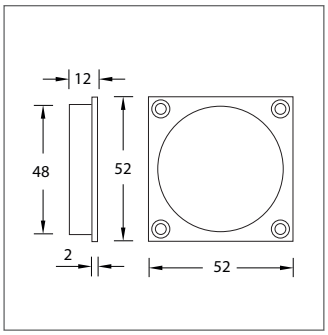

Modell		Größe	Britannia-metall	Bronze Weissbronze	Bronze Natur	Bronze Alteisen	Bronze Altbronze
			Bestell-Nr.	Bestell-Nr.	Bestell-Nr.	Bestell-Nr.	Bestell-Nr.
	Ovale S	154 x 34 mm	60.82.62	60.82.63	60.82.64	60.85.65	60.85.66
	Country Cube	52 x 52 mm	—	60.85.25	60.85.26	60.85.27	60.85.28

Optionen auf Anfrage:

Bronze Verde Imperiale	Bronze Altzinn
Bronze Altsilber	Bronze schwarz

Alle Maßangaben unverbindlich. Konstruktionsänderungen vorbehalten.