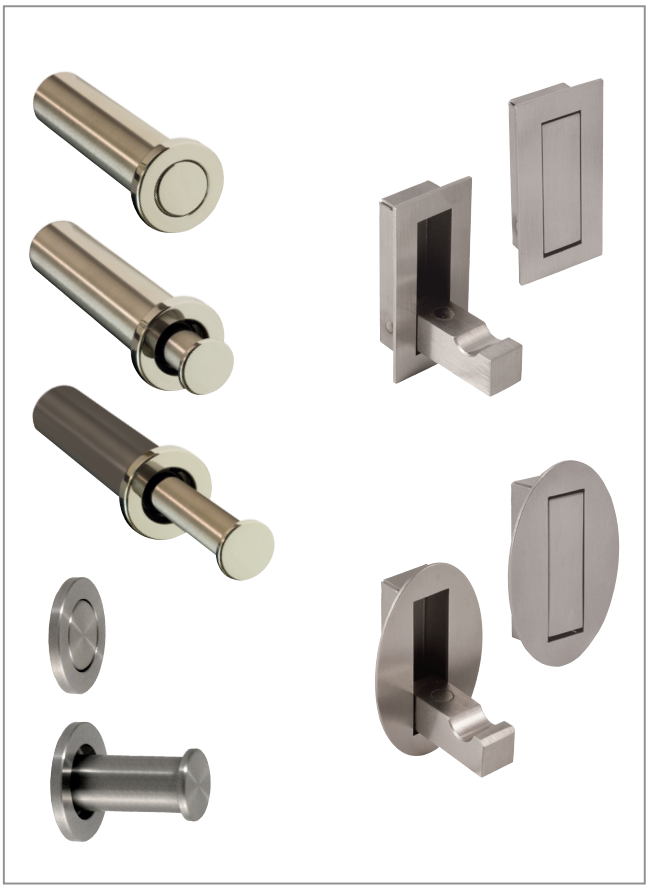

Design-Garderobenhaken Jumper, Klapphaken
Werkstoff: Edelstahl

WEBCODE:	DHJI	Jumper
WEBCODE:	CBZX	Klapphaken R
WEBCODE:	EKQA	Klapphaken O

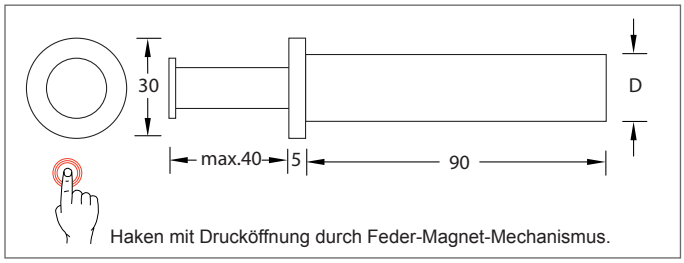

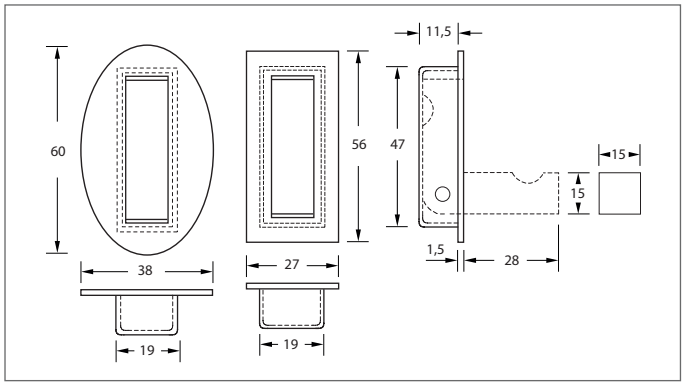

Modell		Edelstahl seidenmatt Bestell-Nr.	Edelstahl poliert Bestell-Nr.
Garderobenhaken Jumper, mit Feder-Magnet-Mechanismus. Durch Fingerdruck springt der Haken aus der Hülse und kann dann bis zur Nutzlänge aus-gezogen werden. Bei Nichtgebrauch wird der Haken zurückgedrückt und rastet wieder in der Hülse ein. Befestigung: zum Einbohren und Verkleben.	mit Edelstahlhülse D 22 mm	58.79.91	58.79.93
	mit Kunststoffhülse D 20 mm	58.79.96	58.79.98
Garderoben - Klapphaken R, rechteckig 56 x 27 mm, mit magnetischer Zuhaltefunktion, Befestigung: zum Kleben.		58.81.20	—
Garderoben - Klapphaken O, oval 60 x 38 mm, mit magnetischer Zuhaltefunktion, Befestigung: zum Kleben.		58.81.22	—

Alle Maßangaben unverbindlich. Konstruktionsänderungen vorbehalten.