Design - Kabeldurchlässe Volt 1, Volt 6D, Volt 20
Werkstoff: Edelstahl / Messing

WEBCODE:	VACR	Volt 1
WEBCODE:	UCXS	Volt 20
WEBCODE:	SGLY	Volt 6 D

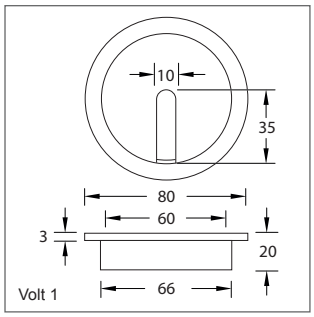

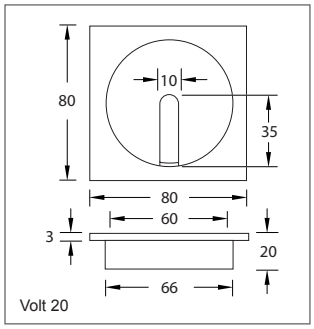

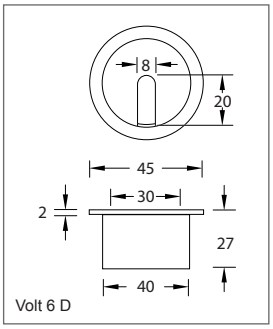

Modell		Größe	Edelstahl seidenmatt Bestell-Nr.	Edelstahl poliert Bestell-Nr.	Messing poliert Bestell-Nr.	Messing matt Bestell-Nr.	Edelstahl Bronze poliert Bestell-Nr.
	Kabeldurchlass Volt 1, Befestigung: zum Einkleben, Deckel lose eingelegt.	80 mm	548.72.26	548.72.28	548.72.03	548.72.04	548.72.30
	Kabeldurchlass Volt 20, Befestigung: zum Einkleben, Deckel lose eingelegt.	80 x 80 mm	548.72.46	548.72.48	548.72.43	548.72.44	548.72.50
	Kabeldurchlass Volt 6 D, Befestigung: zum Einkleben, Deckel lose eingelegt.	45 mm	548.71.10	548.71.12	548.71.16	548.71.14	548.71.18

Optionen auf Anfrage:

Oberfläche Bronze matt

Alle Maßangaben unverbindlich. Konstruktionsänderungen vorbehalten.