Design - Kabeldurchlässe Volt 14, Volt 11, Volt LM / E
Werkstoff: Edelstahl / Aluminium

WEBCODE:	WLCY	Volt 14
WEBCODE:	LFCD	Volt 11
WEBCODE:	CHRN	Volt LM / E

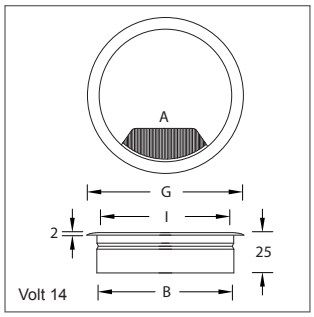

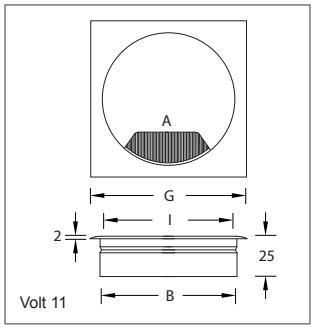

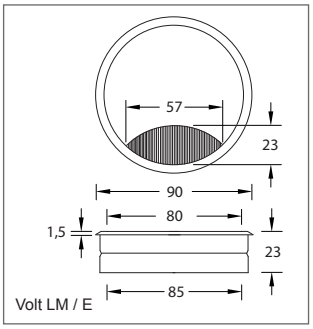

Edelstahl seidenmatt — Edelstahl poliert

Modell		Größe	B	I	Ausschnitt (A)	Bestell-Nr.	Bestell-Nr.
	Kabeldurchlass Volt 14, Bürstenprofil Nylon schwarz, Befestigung: zum Einkleben, Deckel mit Clip Arretierung.	70 mm	60 mm	56 mm	37 x 15 mm	548.75.50	548.75.52
		90 mm	80 mm	76 mm	47 x 19 mm	548.75.54	548.75.56
	Kabeldurchlass Volt 11, Bürstenprofil Nylon schwarz, Befestigung: zum Einkleben, Deckel mit Clip Arretierung.	70 mm	60 mm	56 mm	37 x 15 mm	548.71.27	548.75.16
		90 mm	80 mm	76 mm	47 x 19 mm	548.71.29	548.75.18

Volt LM / E		Größe	Edelstahl seidenmatt Bestell-Nr.	Edelstahl poliert Bestell-Nr.	Aluminium eloxiert F1 silber matt Bestell-Nr.	Aluminium eloxiert F 3 gold matt Bestell-Nr.	Aluminium beschichtet (RAL 9016) Bestell-Nr.	Aluminium beschichtet (RAL 7038) Bestell-Nr.	Aluminium beschichtet (RAL 8009) Bestell-Nr.
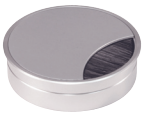	Kabeldurchlass Volt LM / E, Bürstenprofil Nylon schwarz, Befestigung: zum Einkleben, Deckel mit Clip Arrertierung.	90 mm	548.70.26	548.70.28	548.70.21	548.70.23	548.70.81	548.70.84	548.70.86

Alle Maßangaben unverbindlich. Konstruktionsänderungen vorbehalten.