Bodentürpuffer ohne Befestigung, frei platzierbar.
Bodentürpuffer mit Magnet
Werkstoff: Edelstahl, Aluminium,Messing

WEBCODE:	UMGB	Tower
WEBCODE:	ZFKV	Diskus
WEBCODE:	OJCQ	Magnetic BTP

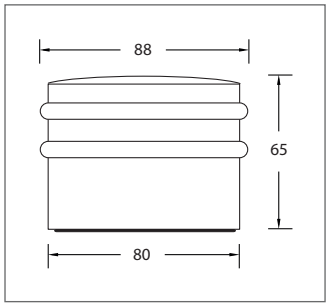

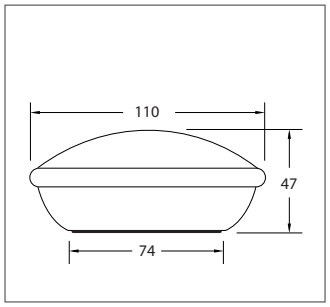

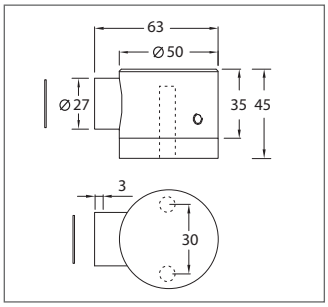

Modell		Gewicht	Edelstahl seidenmatt Bestell-Nr.	Edelstahl poliert Bestell-Nr.	Edelstahl Messing poliert Bestell-Nr.	Aluminium natur silber Bestell-Nr.
	Bodentürpuffer Tower, frei platzierbar auf Holz, - Stein - oder Teppichboden. Unterseite rutschhemmend.	2000 g	58.51.20	58.51.22	58.51.24	—
	Bodentürpuffer Diskus, frei platzierbar auf Holz, - Stein - oder Teppichboden. Unterseite rutschhemmend.	1250 g	—	—	—	58.50.10

Magnetic BTP		Edelstahl seidenmatt Bestell-Nr.	Edelstahl poliert Bestell-Nr.	Messing poliert Bestell-Nr.	Aluminium silber F1 Bestell-Nr.
	Bodentürpuffer Magnetic BTP, zum Schrauben, Die Tür wir durch Andrücken an den Magnet arretiert. Der Magnet ist gefedert, sodass die Tür abgebremst wird. Unterlage 10 mm schwarz. 1 Gegenscheibe 25 mm für Holz, 1 Gegenscheibe 25 mm für Glas. Türgewicht max. 60 kg.	1367.30.26	1367.30.28	1367.30.04	1367.30.21

Optionen auf Anfrage:

Edelstahl Bronze poliert / matt (PVD) (Modell Tower)

Alle Maßangaben unverbindlich. Konstruktionsänderungen vorbehalten.