Design-Buchstütze aus Edelstahlrohr 80 x 80 mm
Design-Unterteilungsbügel

Werkstoff: Edelstahl

WEBCODE:	VTAG	Buchstütze
WEBCODE:	ZKCD	Archiv - B

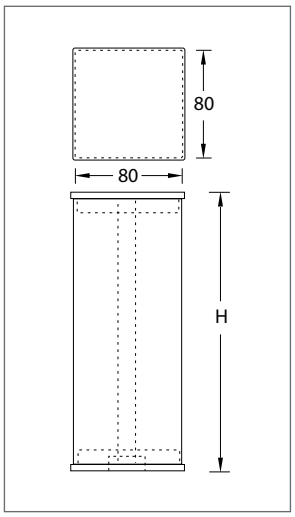

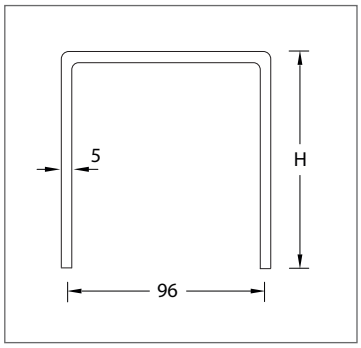

Edelstahl seidenmatt

Buchstütze	Höhe (H)	ME	Bestell-Nr.
Buchstütze aus Edelstahl, 80 x 80 mm (auch für Video-, DVD- u. Blu Ray - Hüllen geeignet).	160 mm	1 St.	58.07.02
	200 mm	1 St.	58.07.04
	250 mm	1 St.	58.07.06

Unterteilungsbügel		Edelstahl seidenmatt Bestell-Nr.	Edelstahl poliert Bestell-Nr.
Archiv B, Unterteilungsbügel zum Einbohren in Holzfachböden, für CD, DVD, Video, Bücher u.a.	Höhe 115 mm	853.50.01	853.50.11
	Höhe 175 mm	853.50.02	863.50.12

Optionen auf Anfrage:

Edelstahl poliert (Buchstütze)

H Andere Höhen

Informationen:

Anwendungsbeispiel DVD Hüllen

Anwendungsbeispiel Unterteilungsbügel