Möbelbänder aus Profilmaterial gefräst und gebohrt, mit Stahlstift.
Elegante zierliche Ausführung, Rolle 4 mm, gefast.

Werkstoff: Messing

WEBCODE: GBZM

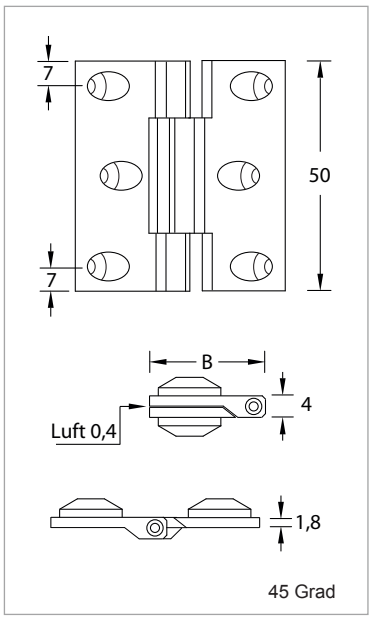

Messing matt vernickelt

Messing PVD Carbon

| Möbelband New Line 45 | Breite (B) | Bestell-Nr. | Bestell-Nr. |
|---|---|---|---|
| 45 Grad | 22 mm | 344.31.06 | 344.31.15 |
| | 25 mm | 344.33.06 | 344.33.15 |
| | 30 mm | 344.35.06 | 344.35.15 |

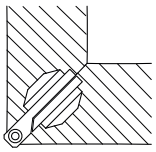

- Bandlänge 50 mm
- Rolle 4 mm, gefast
- Rechts und Links verwendbar
- aushängbar
- Bef. Schrauben 3,5 mm Senkkopf

## Anwendungsbeispiele:

New Line 45°

| Befestigung | VPE: Beutel zu 10 St. | Bestell-Nr. |
|---|---|---|
| Holzschraube DIN 97, Senkkopf mit Schlitz 3,5 x 16 mm | vernickelt | 8281.35.16 |
| | carbon | 8115.35.16 |

| Befestigung | VPE: Beutel zu 10 St. | Bestell-Nr. |
|---|---|---|
| Spanplattenschraube Senkkopf, Kreuzschlitz PD 3,5 x 16 mm | Edelstahl | 8104.35.16 |
| | carbon | 8109.35.16 |